Inline Lasermarkiersystem

INSIGNUM Laser

INSIGNUM Variety

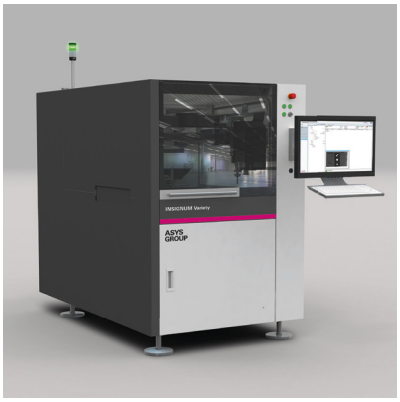

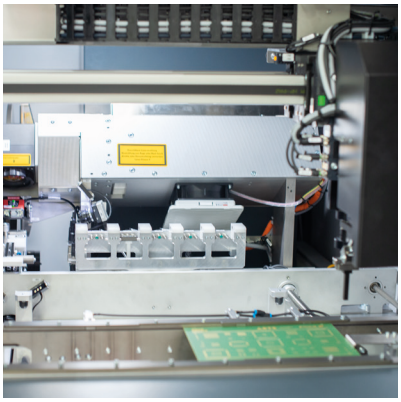

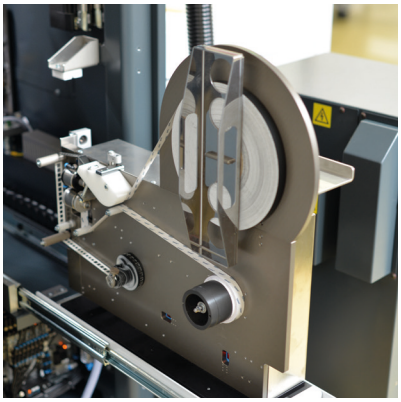

Beschreibung
Die INSIGNUM Variety, ist ein flexibles Markiersystem zum Beschriften und Zuschneiden von Etiketten mittels Laser. Die Maschine wurde speziell entwickelt, um vielseitige Materialien und diverse Bauteilhöhen zu beschriften, bei dem die Direktmarkierung an ihre Grenzen stößt. Dabei ist die frei wählbare Etikettengröße ein besonderes Merkmal!

Für den Etikettierprozess wird eine laserbeschriftbare Folie verwendet, die auf einer Rolle mittels Feeder zugeführt wird. Der Laser übernimmt in diesem Prozess zwei Aufgaben. In einem Arbeitsschritt wird die Folie beschriftet und auf das geforderte Format zugeschnitten. Damit werden die Vorteile vom Etikettieren und Lasermarkieren kombiniert.

Um eine hohe Genauigkeit zu erreichen, vermisst ein Kamerasystem das Label. Abschließend wird über ein servogetriebenes Achssystem positioniert und über eine motorisch verstellbare Z-Achse appliziert. Damit können unterschiedliche Bauteilhöhen bis 40 mm in einer Prozessfolge beschriftet werden. Dank einer Schublade kann die Rollenzuführung für das Etikettenmaterial aus der Anlage gezogen werden, um eine maximale Wartungsfreundlichkeit zu gewährleisten. Über eine Anwendersoftware können produktspezifische Daten und Etiketten konfiguriert und typenspezifisch abgelegt werden.

Eigenschaften
_ Beschriften und ausschneiden in einem Prozessschritt
_ Beschriftung verschiedener Bauteilhöhen
_ Wartungsarm
_ Labelgröße bis 36mm

Optionen
_ Drehbarer Applikatorkopf ± 360°
_ Optisches Korrektursystem
_ Nozzle Schnellwechselsystem
_ Fiducial
_ Badmark
_ Typlageerkennung
_ Integrierte Wendestation

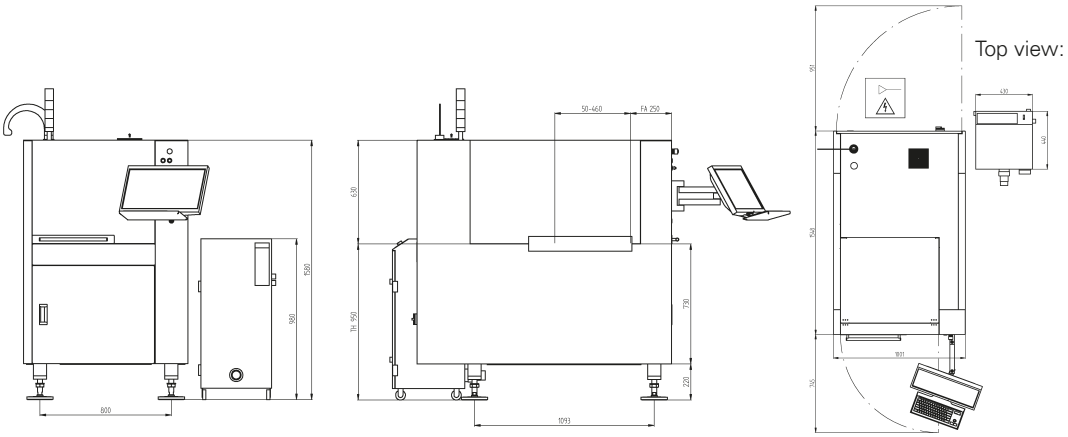

INSIGNUM Variety

Maschinenkonfiguration	
Transporthöhe	850 mm ± 50 mm
Transportbreite max.	**460 mm**
Schnittstelle	Siemens, SMEMA
Transportrichtung	Links nach rechts / rechts nach links
Bedienseite	Vorne
Festanschlag	Vorne
Leiterplattenformat	
LP-Länge	70 bis 460 mm
LP-Breite	50 bis 460 mm
LP-Dicke	0,8 bis 4,0 mm
LP-Gewicht	Bis 3 kg
Bauteilhöhe	+/- 40 mm
Installationsanforderungen	
Elektrischer Anschluss	230 V / 115 V, 50 / 60 Hz, ± 10 %
Stromnetz	L1 + N + PE
Leistungsaufnahme	0,79 kW
Pneumatischer Anschluss	6 bar
Luftverbrauch	<10 Nl/min
Maschinenbeschreibung	
Länge × Breite × Höhe	1000 × 1548 × 1580 mm
Max. Laser-Fenster	105 × 105 mm
Modulgröße	7.5 mil dots
Geräuschpegel	< 75 dB
Upgrades	
Linienvernetzung via IC Net	

ASYS Automatisierungssysteme GmbH
Benzstrasse 10,
89160 Dornstadt, Germany
Tel (+49) 7348 9855 0
Fax (+49) 7348 9855 91
info@asys-group.com

For more information visit
www.asys-group.com

Änderungen vorbehalten.
Alle aufgeführten Informationen sind allgemeine Beschreibungen und Leistungsmerkmale, die im konkreten Anwendungsfall nicht immer in dargestellter Form zutreffen bzw. die sich durch Weiterentwicklung der Produkte ändern können. Verbindlich sind lediglich die im Vertrag vereinbarten Leistungsbeschreibungen.

Printed in Germany