Lesestation

INSIGNUM Scan

INSIGNUM 3000 Scan

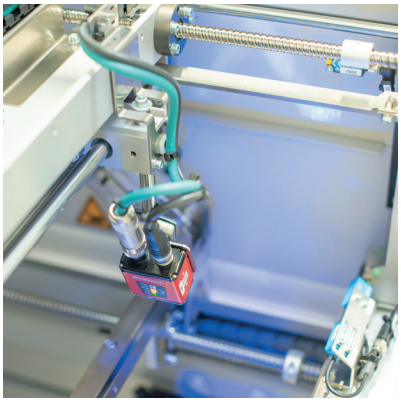

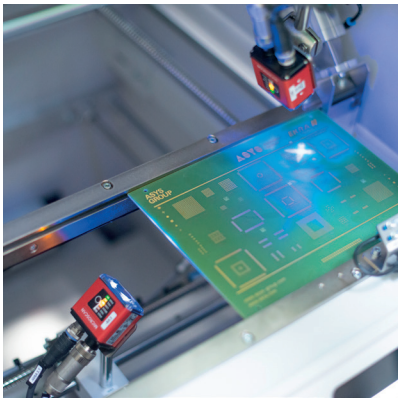

Beschreibung
Die Lesestation, INSIGNUM 3000 Scan, enthält ein schrittmotorgetriebenes X/Y-Achsensystem mit Scanner. Die Baugruppe wird durch die Transportstrecke übernommen und gegen einen Stopper gefahren. Der Scanner fährt die produktspezifische Lage an, scannt den Code und übermittelt die Daten an ein übergeordnetes System oder an die nachfolgende Prozessanlage.

Eigenschaften
_ SIMPLEX
_ Mehrere Scanpositionen pro Produkt möglich
_ Automatische Scannerpositionierung
_ PC gesteuerte Anlage

Optionen
_ Automatische Breitenverstellung
_ X/Y-Schrittmotorachsen oben
_ X/Y-Schrittmotorachsen unten
_ Offline Programmierung
_ MES/ERP Anbindung

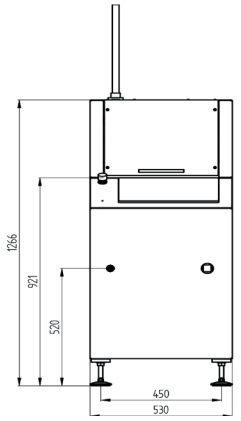

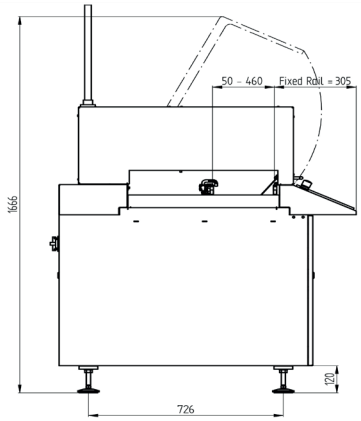

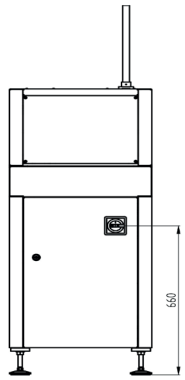

INSIGNUM 3000 Scan

	Typ 1 **Länge 530 mm**	**Typ 2** **Länge 600 mm**	**Typ 3** **Länge 790 mm**
Maschinenkonfiguration			
Transporthöhe	920 mm ± 50 mm	920 mm ± 50 mm	920 mm ± 50 mm
Transportbreite max.	**460 mm**	**460 mm**	**460 mm**
Schnittstelle	SMEMA	SMEMA	SMEMA
Lesebereich oben	300 × 460 mm	370 × 460 mm	460 × 460 mm
Lesebereich unten	260 × 460 mm	330 × 460 mm	460 × 460 mm
Transportrichtung	Links nach rechts / rechts nach links	Links nach rechts / rechts nach links	Links nach rechts / rechts nach links
Bedienseite	Vorn	Vorn	Vorn
Festanschlag	Vorn	Vorn	Vorn
Leiterplattenformat			
LP-Länge	**70 bis 460 mm**	**70 bis 530 mm**	**70 bis 720 mm**
LP-Breite	50 bis 460 mm	50 bis 460 mm	50 bis 460 mm
LP-Dicke	0,8 bis 4,0 mm	0,8 bis 4,0 mm	0,8 bis 4,0 mm
LP-Gewicht	Bis 3 kg	Bis 3 kg	Bis 3 kg
Installationsanforderungen			
Elektrischer Anschluss	230 V / 115 V, 50 / 60 Hz, ± 10 %	230 V / 115 V, 50 / 60 Hz, ± 10 %	230 V / 115 V, 50 / 60 Hz, ± 10 %
Stromnetz	L1 + N + PE	L1 + N + PE	L1 + N + PE
Leistungsaufnahme	0,34 kW	0,34 kW	0,34 kW
Pneumatischer Anschluss	6 bar	6 bar	6 bar
Luftverbrauch	5 Nl/min	5 Nl/min	5 Nl/min
Maschinenbeschreibung			
Länge × Breite × Höhe	530 × 950 × 1165 mm	600 × 950 × 1165 mm	790 × 950 × 1165 mm
Gewicht	Ca. 262 kg	Ca. 267 kg	Ca. 275 kg
Geräuschpegel	< 75 dB	< 75 dB	< 75 dB

ASYS GROUP

ASYS Automatisierungssysteme GmbH
Benzstrasse 10
89160 Dornstadt, Germany
Tel (+49) 7348 9855 0
Fax (+49) 7348 9855 91
info@asys-group.com

For more information visit
www.asys-group.com

Änderungen vorbehalten.
Alle aufgeführten Informationen sind allgemeine Beschreibungen und Leistungsmerkmale, die im konkreten Anwendungsfall nicht immer in dargestellter Form zutreffen bzw. die sich durch Weiterentwicklung der Produkte ändern können. Verbindlich sind lediglich die im Vertrag vereinbarten Leistungsbeschreibungen.

Printed in Germany